C

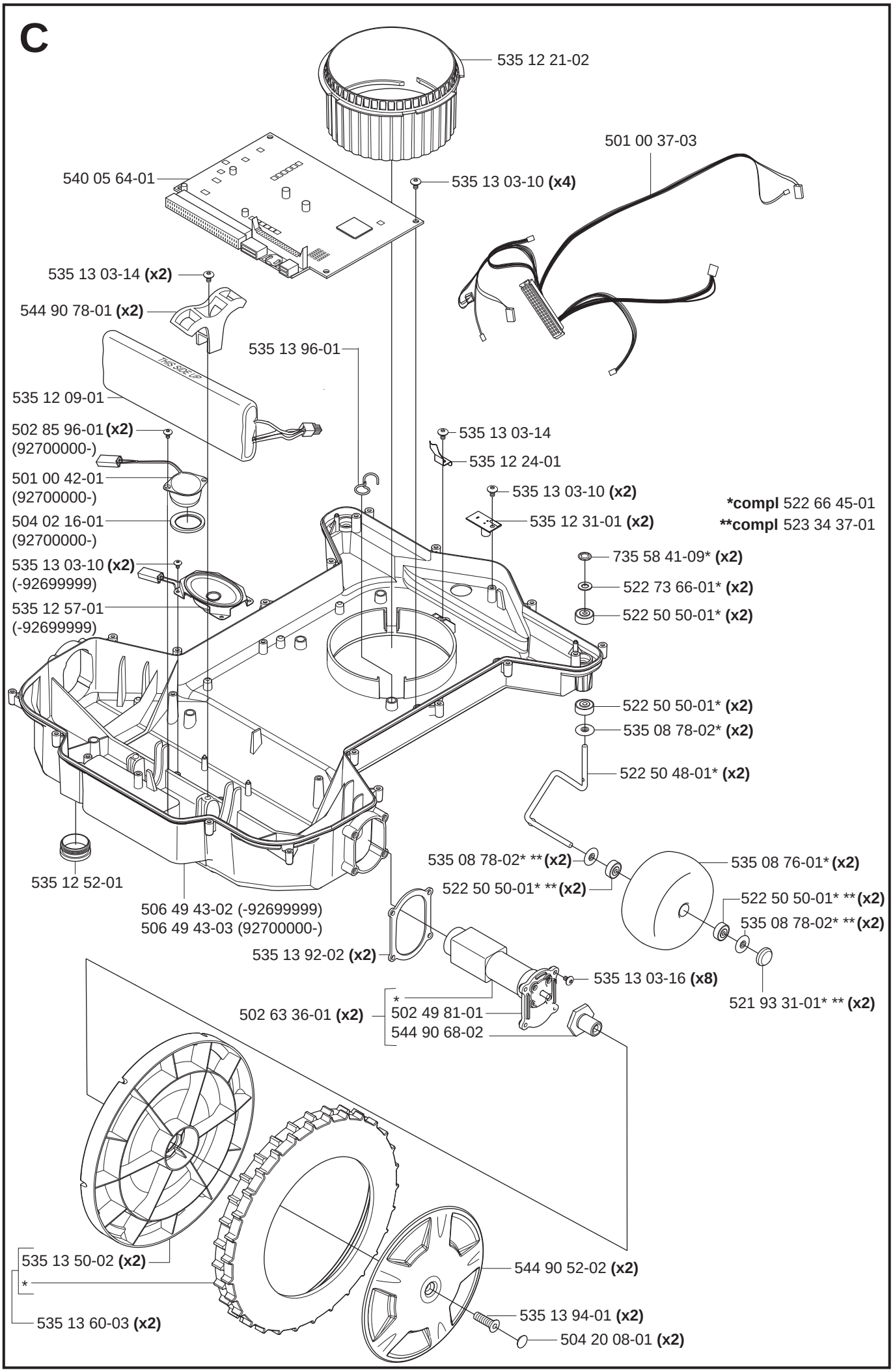
535 12 21-02
501 00 37-03
540 05 64-01
535 13 03-10 (x4)
535 13 03-14 (x2)
544 90 78-01 (x2)
535 13 96-01
535 12 09-01
502 85 96-01 (x2)
(92700000-)
535 13 03-14
535 12 24-01
501 00 42-01
(92700000-)
535 13 03-10 (x2)
504 02 16-01
(92700000-)
535 12 31-01 (x2)
*compl 522 66 45-01
**compl 523 34 37-01
535 13 03-10 (x2)
(-92699999)
735 58 41-09* (x2)
522 73 66-01* (x2)
535 12 57-01
(-92699999)
522 50 50-01* (x2)
522 50 50-01* (x2)
535 08 78-02* (x2)
522 50 48-01* (x2)
535 08 78-02* ** (x2)
535 08 76-01* (x2)
535 12 52-01
522 50 50-01* ** (x2)
522 50 50-01* ** (x2)
506 49 43-02 (-92699999)
506 49 43-03 (92700000-)
535 08 78-02* ** (x2)
535 13 92-02 (x2)
535 13 03-16 (x8)
521 93 31-01* ** (x2)
*
502 63 36-01 (x2)
502 49 81-01
544 90 68-02
535 13 50-02 (x2)
*
544 90 52-02 (x2)
535 13 60-03 (x2)
535 13 94-01 (x2)
504 20 08-01 (x2)